PP 160

НАРУЖНЫЙ КОЛПАК ДЛЯ МОНТАЖА ИЗНУТРИ

Особенности

- Наружный вентиляционный колпак предназначен для предотвращения попадания воды и крупных предметов в вентиляционное оборудование со стороны улицы.
- Воздуховод с заранее установленным колпаком монтируется в просверленное в стене отверстие, при этом монтажник находится внутри помещения.
- Специальная конструкция изделия позволяет самостоятельно установить внешний колпак на стене высотного здания изнутри помещения и обеспечить герметичное наружное уплотнение воздуховода.

Конструкция

- Изготовлен из высококачественного пластика, стойкого к ультрафиолету и не подверженного возгоранию.
- Колпак с помощью фиксаторов крепится на конце воздуховода.
- Колпак [1] снабжен силиконовой уплотнительной манжетой [2], которая обеспечивает герметичность наружного уплотнения воздуховода [3] в стеновом отверстии.
- Воздуховод диаметром 160 мм изготовлен из высококачественного пластика ПВХ.

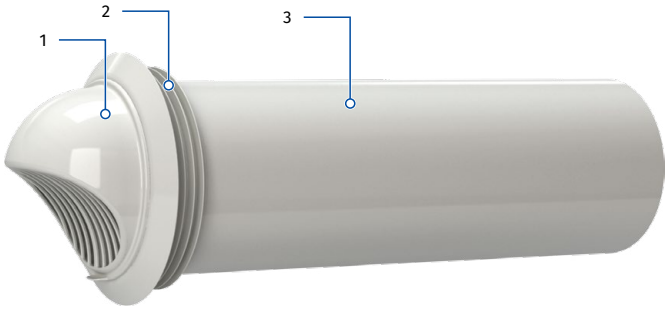

Монтаж

- Просверлите отверстие в стене диаметром 180 мм.
- Вставьте колпак в отверстие до выхода манжеты с наружной стороны стены.
- Потяните колпак в обратную сторону, чтобы силиконовая манжета уплотнила щель между колпаком и стеной.
- Заполните зазоры монтажной пеной для закрепления воздуховода в стене.

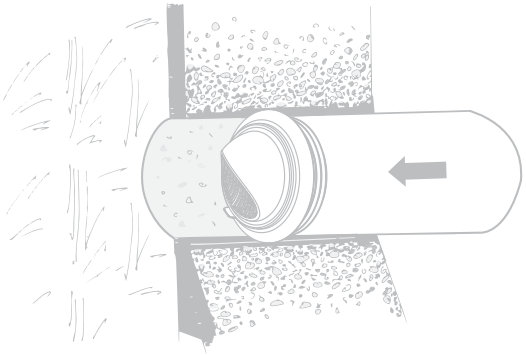

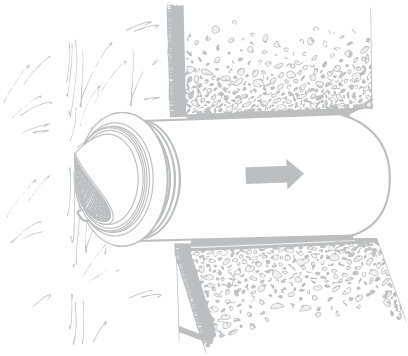

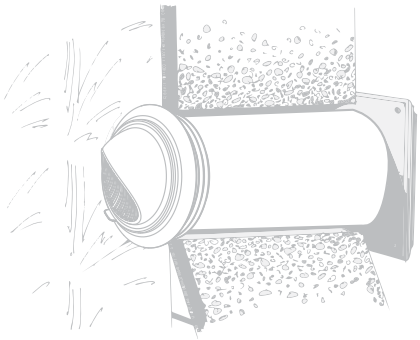

Габаритные размеры, мм
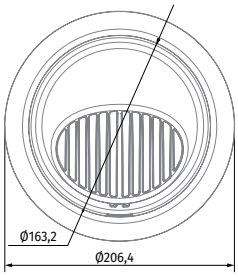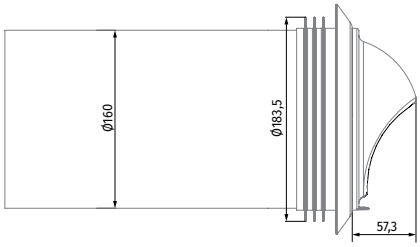
Наименование	Длина воздуховода, мм
PP 160/0.3	300
PP 160/0.5	500
PP 160/0.7	700
PP 160/0.8	800